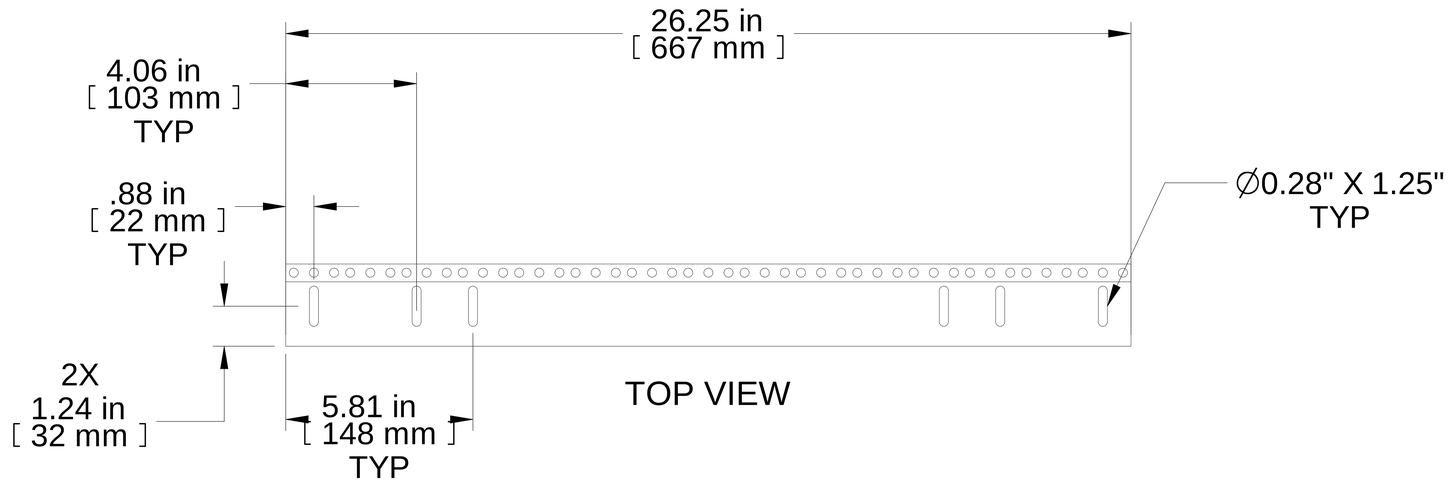

TOP VIEW

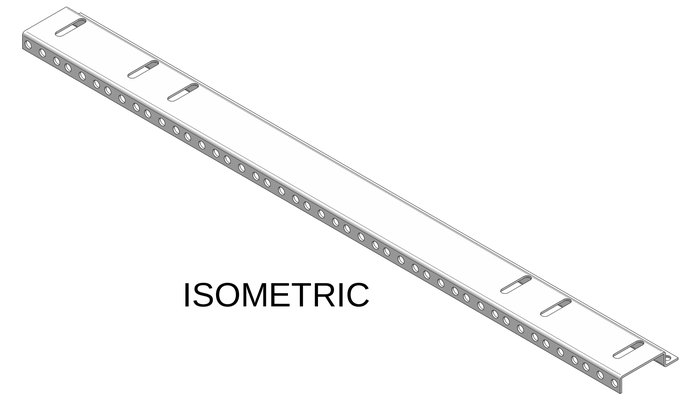

ISOMETRIC

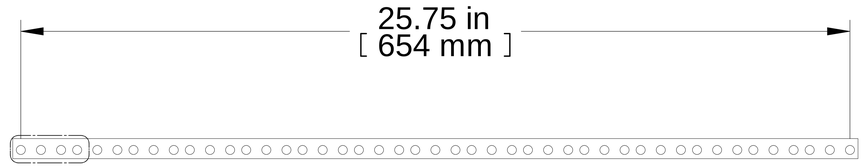

A

FRONT VIEW

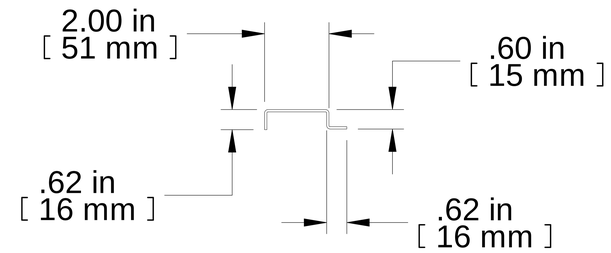

R.S. VIEW

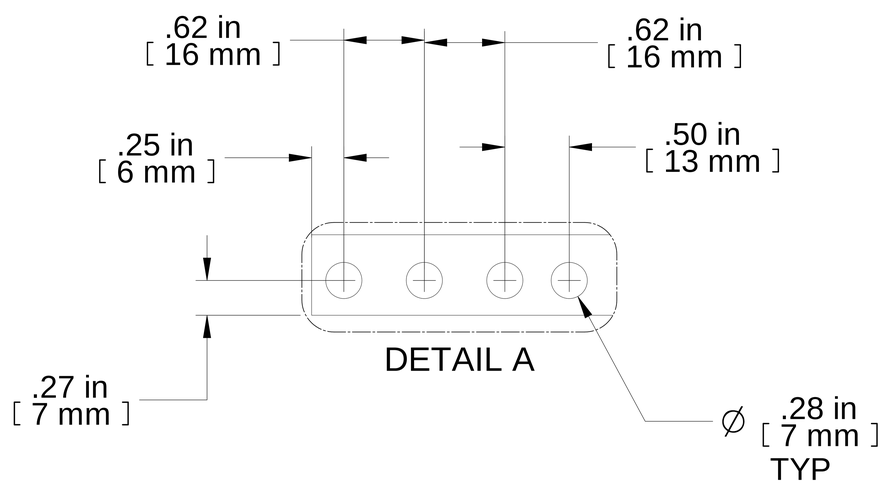

DETAIL A

PART NUMBERS	
RSRC00026BK3	PAINTED BLACK

NOTES

Sold in Pairs
Includes Mounting Hardware
See Hammond Website for More Information

Français

Pour tous les détails sur nos produits,
svp veuillez consulter notre site www.hammondmfg.com

Data subject to change without notice. Isometric drawing not to scale.
Les données sont sujettes à changement sans préavis.

HAMMOND MANUFACTURING®

www.hammondmfg.com

PART NO. **RSRC00026**